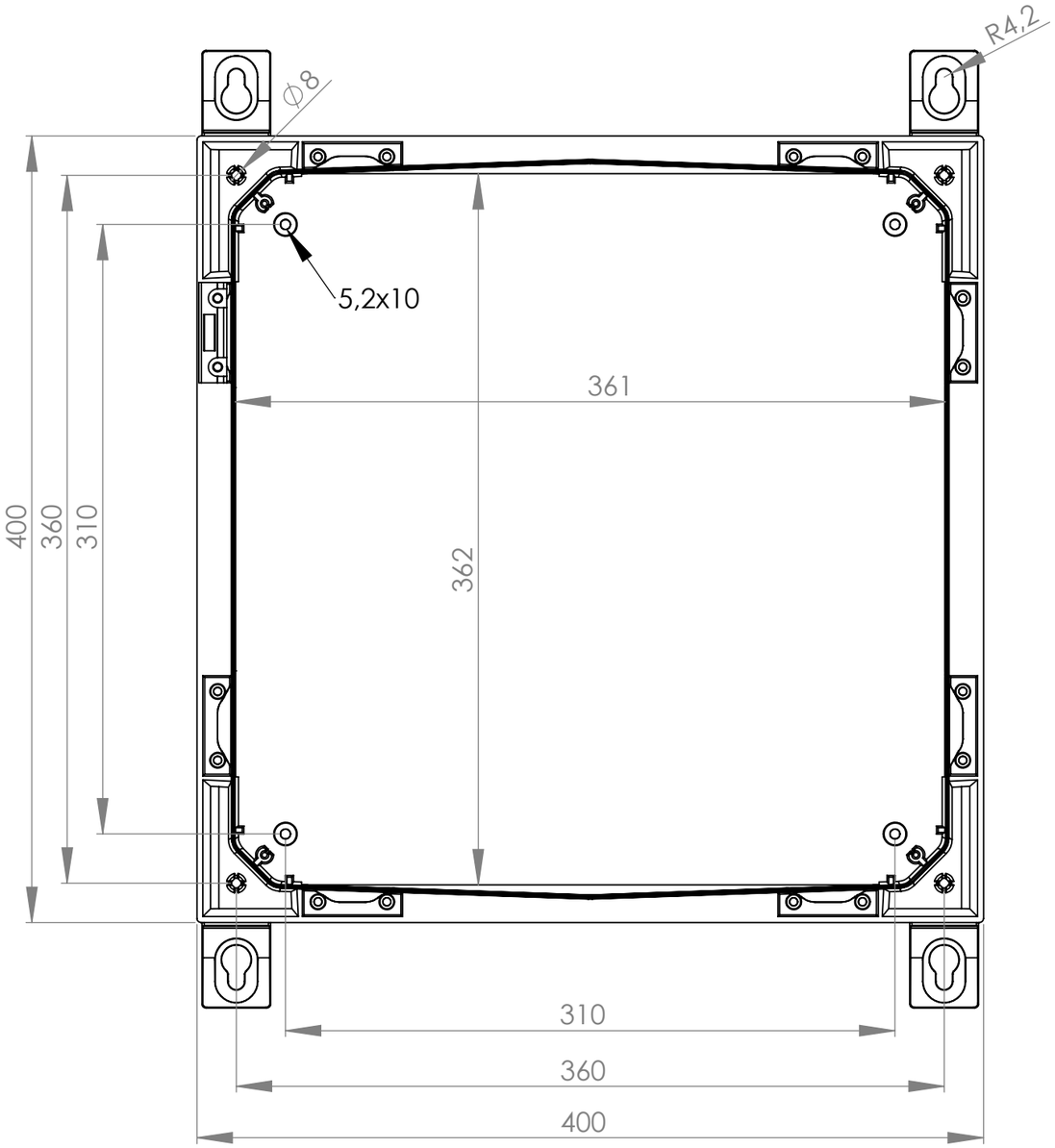
R4,2
Ø8
5,2x10
361
362
400
360
310
310
360
400

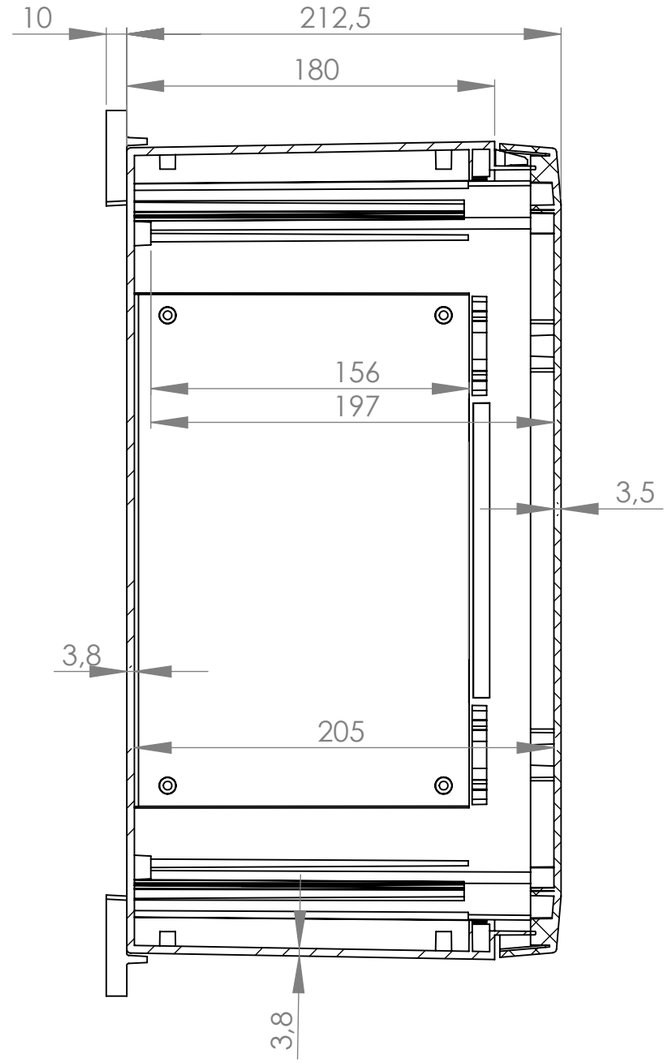
10
212,5
180
156
197
3,5
3,8
205
3,8