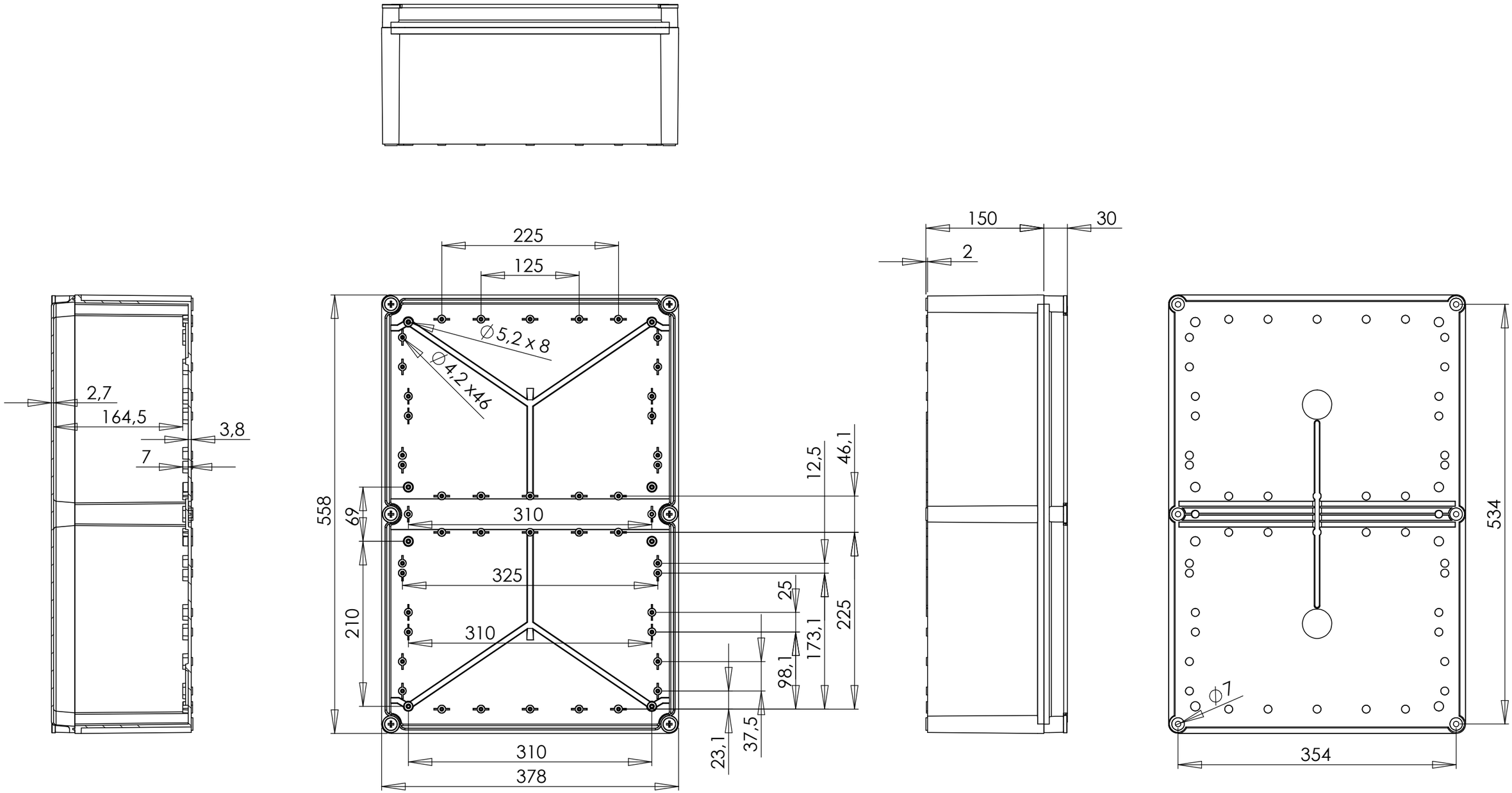
225
125
∅5,2 x 8
∅4,2 x46
2,7
164,5
3,8
7
558
69
310
325
210
310
12,5
46,1
25
173,1
225
98,1
23,1
37,5
310
378
150
30
2
534
∅7
354