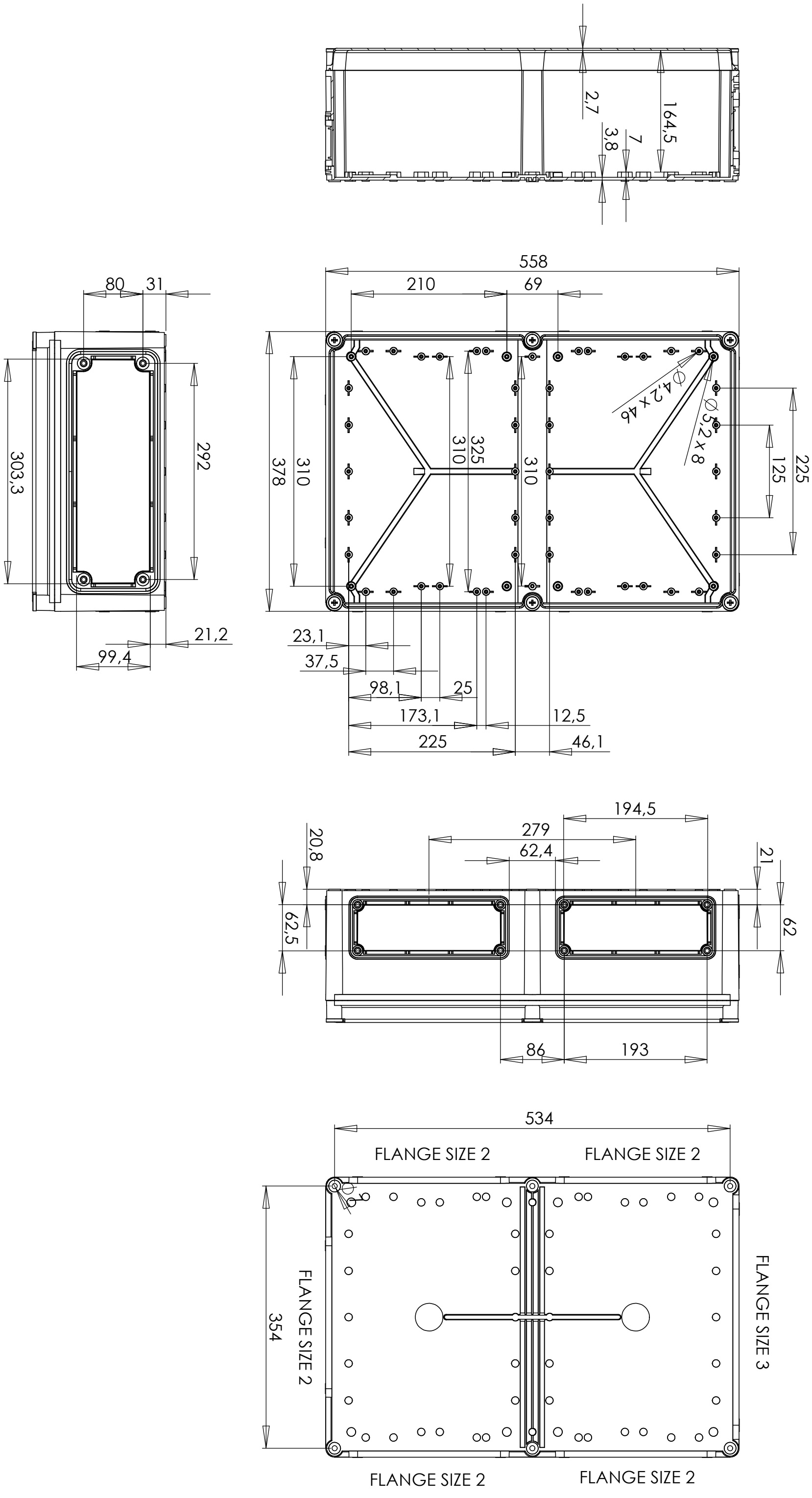
2,7
164,5
3,8
7
558
210
69
80
31
303,3
292
378
310
325
310
310
∅4,2 x 4
∅5,2 x 8
125
225
21,2
99,4
23,1
37,5
98,1
25
173,1
12,5
225
46,1
194,5
279
62,4
20,8
21
62,5
62
86
193
534
FLANGE SIZE 2
FLANGE SIZE 2
∅9
354
FLANGE SIZE 2
FLANGE SIZE 3
FLANGE SIZE 2
FLANGE SIZE 2